日鉄防食株式会社　組織図
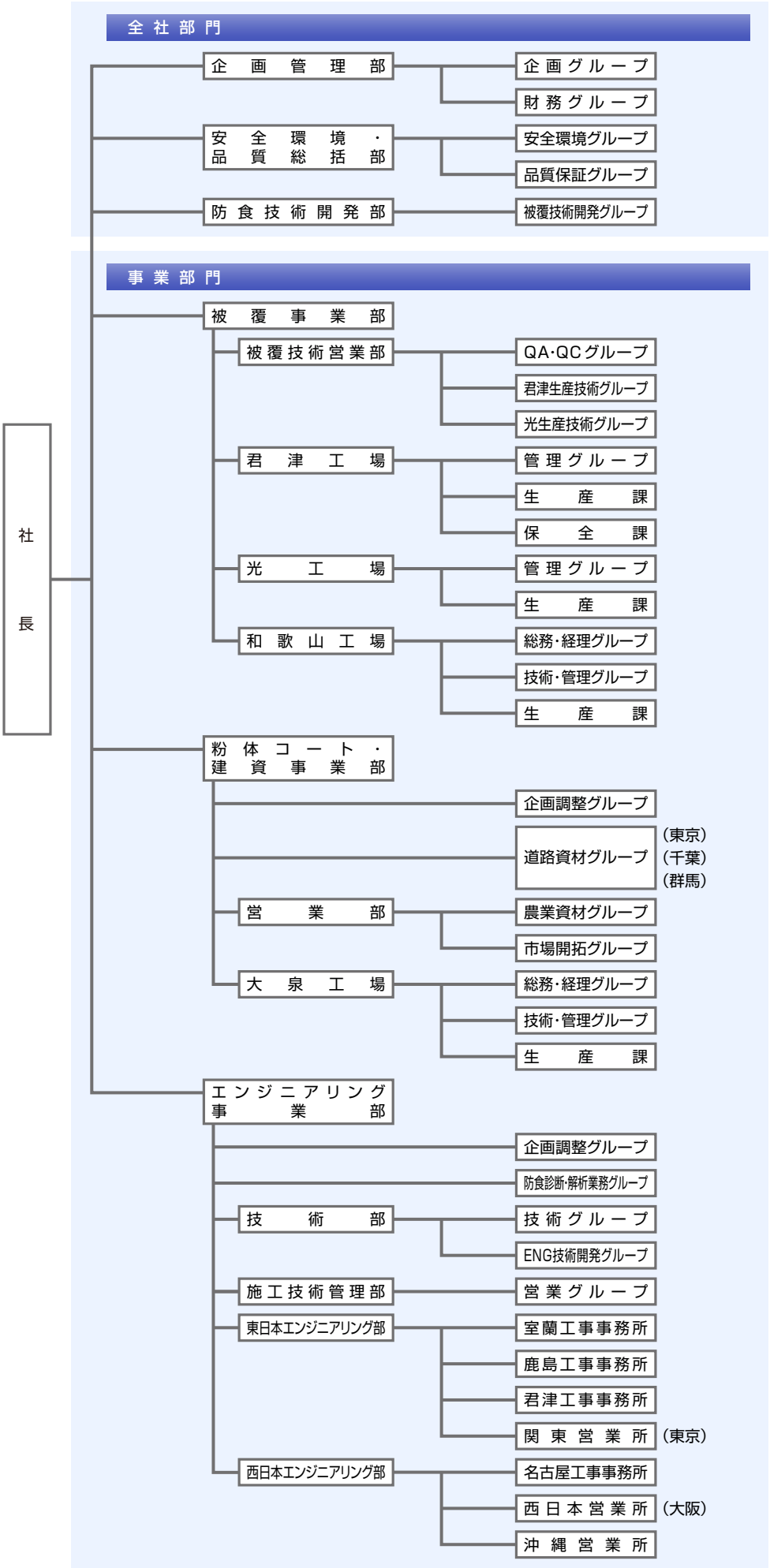
2019年10月1日現在